修饰处理与热处理

表面光洁度

其余 0.008

对材料的要求	△nD	2B
	△(R-nC)	2B
	均匀性	1
	双折射	1
	光吸收系数	3
	条纹	1C
	气泡	1A
对零件的要求	N_1	3
	$\triangle N_1$	0.5
	N_2	3
	$\triangle N_2$	0.5
	C	0.02
	P	
	D_0	Φ45.7
	△R	A
	B	II
	Θ	
对镀膜的要求	种类	
	峰值波长	
	波段	
	I	
	R	

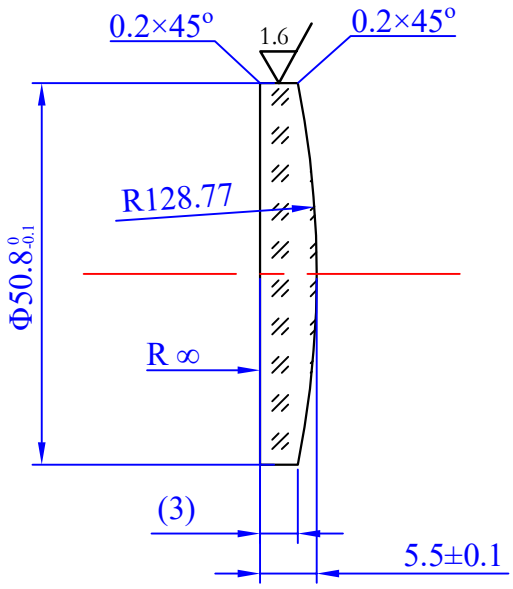

技术要求

1. 双面镀膜，增透膜350nm-650nm，要求边缘齐整，无氧化。
2.材料要经过消应力回火处理。

责任	签字
描图	
描校	

旧底图总号	标记	处数	更改依据	签名	日期
底图总号					
日期	签名				

设计	
制图	
检图	
描图	
校对	
会签	
标准	
批准	

名称	图纸编号	比例
Φ50.8mm-f/250mm-平凸透镜	FVA133101	1:1
材料	数量	重量
H-K9L		
所属装配图号	共 张	第 张

武汉红星杨科技有限公司